Cetetherm

MADE IN SWEDEN MADE IN

Cetetherm AquaMicro

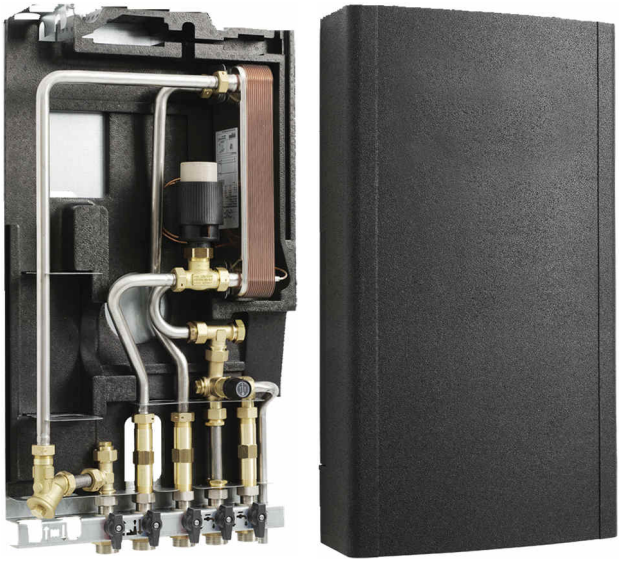

Stacja mieszkaniowa do ciepłej wody użytkowej

AquaMicro firmy Cetetherm to kompletny, gotowy do instalacji węzeł cieplny do ciepłej wody użytkowej. Nadaje się do mieszkań i domów jednorodzinnych podłączonych do sieci ciepłowniczej. Cetetherm ma wieloletnie doświadczenie w technologii ciepłowniczej i opracował AquaMicro o dobrze przemyślanej funkcjonalności i prostej obsłudze. Wszystkie komponenty są łatwo dostępne do celów konserwacji i przyszłych potrzeb serwisowych.

WYSOKI KOMFORT

AquaMicro zapewnia w pełni zautomatyzowane sterowanie dla ciepłej wody użytkowej. Ciepła woda podgrzewana jest poprzez bezpośrednią wymianę ciepła z dużą wydajnością. Oznacza to, że gorąca woda jest zawsze tak świeża, jak dopływ zimnej wody.

ŁATWY MONTAŻ

Niewielkie wymiary i waga, dobrze rozmieszczone elementy instalacji oraz fabrycznie przygotowane kompletne wewnętrzne sterowanie, sprawia, że montaż jest bardzo łatwy.
AquaMicro zamontowany jest na izolowanej ramie i wyposażony w pokrywę, stanowiącą jednocześnie izolację. Takie rozwiązanie zapewnia mniejsze zużycie energii i wyższą efektywność energetyczną.

DŁUGOLETNIE BEZPIECZEŃSTWO

AquaMicro jest urządzeniem wykonanym w najnowocześniejszej technologii, uwzględniającym rosnące wymagania w zakresie czasu eksploatacji i jakości osiąganych parametrów. Płyty wymiennika ciepła oraz orurowanie są wykonane ze stali kwasoodpornej. Wszystkie podzespoły zostały starannie wyselekcjonowane i poddane testom eksploatacyjnym, zgodnie z Systemem Jakości ISO 9001:2000.

SIEĆ CIEPŁOWNICZA – DOBRE ŻRÓDŁO CIEPŁA

Komunalna lub miejska sieć ciepłownicza to wydajna technologia, która w prosty, wygodny i bezpieczny sposób zaspokaja zapotrzebowanie na ciepłą wodę.

SPOSÓB DZIAŁANIA

AquaMicro służy do pośredniego podłączenia mieszkań i domów jednorodzinnych do sieci ciepłowniczej.

Wymiennik ciepła podgrzewa ciepłą wodę użytkową wykorzystując ciepło wody z sieci ciepłowniczej. Wymiana ciepła odbywa się przez cienkie płyty wymiennika wykonane ze stali kwasoodpornej, dzięki czemu woda ogrzewająca jest całkowicie oddzielona od wody użytkowej.

Wyposażony w czujniki regulator temperatury kontroluje temperaturę ciepłej wody. Mierzy temperaturę ciepłej wody w wymienniku ciepła i automatycznie reguluje przepływ wychodzący. To zaprojektowane i opatentowane przez Cetetherm rozwiązanie zapewnia stałą temperaturę ciepłej wody niezależnie od przepływu i ciśnienia.

Dostawca energii rejestruje zużycie energii. Pomiar odbywa się poprzez rejestrację przepływu czynnika sieci ciepłowniczej przez system oraz pomiar różnicy temperatur pomiędzy zasilaniem i powrotem czynnika.

ŁATWE W OBSŁUDZE, EKONOMICZNE I TRWAŁE ŹRÓDŁO CIEPŁA

AquaMicro wykorzystuje czynnik w sieci grzewczej do podgrzewania ciepłej wody użytkowej. AquaMicro to bardzo kompaktowa jednostka naścienna. Urządzenie jest dyskretne i aby zminimalizować przenoszenie dźwięków eksploatacyjnych zalecamy montaż na dobrze izolowanych ścianach lub na ścianach betonowych.

AquaMicro nie wymaga obsługi ani konserwacji i ma bardzo długą żywotność. W przypadku konieczności serwisowania lub wymiany części w przyszłości, wszystkie części są łatwo dostępne i można je pojedynczo wymieniać.

W celu zaoszczędzenia czasu instalowania węzła, Cetetherm oferuje opcjonalną listwę montażową z zaworami odcinającymi.

Cetetherm

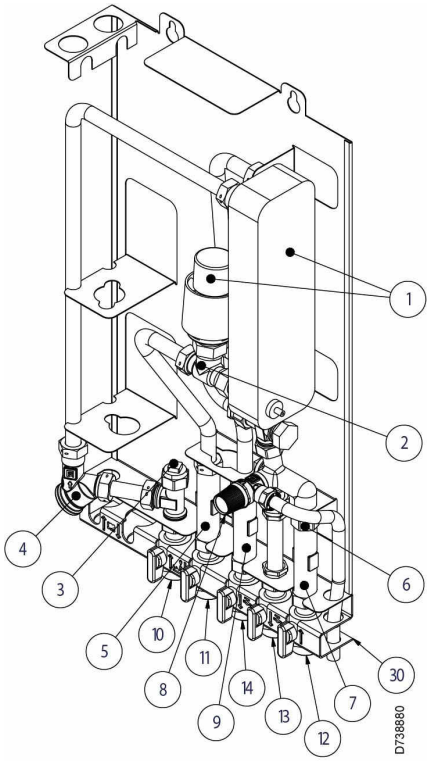

KOMPONENTY

1. Wymiennik ciepła i sterowanie temp. ciepłej wody
2. Zawór regulacyjny c.w.u.
3. Podłączenie czujnika temperatury na zasilaniu źródła
4. Filtr wody grzewczej
5. Wstawka na licznik ciepła
6. Zawór zwrotny zimnej wody
7. Wstawka na wodomierz zimnej wody
8. Zawór bezpieczeństwa ciepłej wody
9. Wstawka na wodomierz ciepłej wody
10. Źródło ciepła - zasilanie
11. Źródło ciepła – powrót
12. Zimna woda - zasilanie
13. Zimna woda – wylot
14. Ciepła woda
30. Listwa z zaworami odcinającymi (opcja)

SCHEMAT PRZEPŁYWU DLA AQUAMICRO

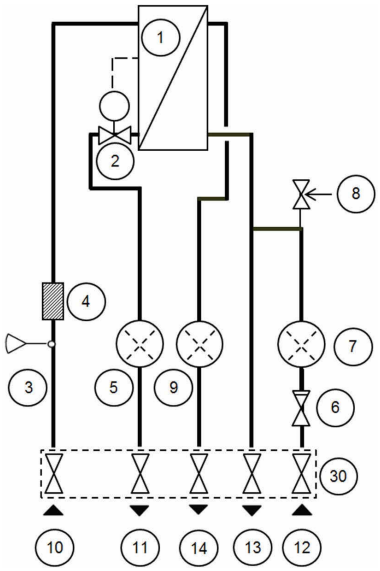

DANE TECHNICZNE

	Medium grzewcze	Obieg ciepłej wody użytkowej
Ciśnienie projektowe, MPa	1.6	1.0
Temperatura projektowa,, °C	120	100
Ciśnienie otwarcia zaworu bezp., MPa	-	0.9
Objętość, l	0.34	0.36

OSIĄGI PRZY DOSTĘPNEJ RÓŻNICY CIŚNIEŃ MIN 50- 600 kPa

Program temperaturowy (°C)	Moc (kW)	Przepływ strona pierwotna (l/s)	Aktualna temp. powrotu (°C)	Przepływ strona wtórna (l/s)
Obieg ciepłej wody				
80-25/10-55	79	0.34	25	0.42
70-25/10-58	36	0.19	25	0.18
65-25/10-50	55	0.33	25	0.33

INFORMACJE DODATKOWE

Dane elektryczne: 230 V, 1-faza,
Wymiary (obudowa): 430 mm szerokość x 160 mm głębokość., 775 mm wysokość
Wymiary (bez obudowy): 400 mm x 120 mm x 630 mm
Ciężar: 12 kg, pokrywa 2kg
Dane transportowe: waga całkowita 19 kg, 0.08 m^3

PRZYŁĄCZA

Listwa z zaworami	Gwint zewnętrzny
Strona pierwotna , zasilanie	G 1
Strona pierwotna , powrót	G 1
Zimna woda, wlot	G 1
Zimna woda, wylot	G 1
Ciepła woda	G 1

OPCJE

Listwa z zaworami odcinającymi.

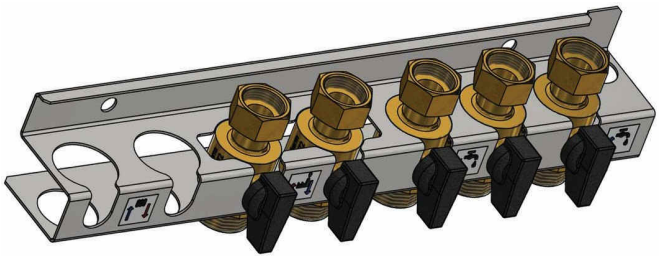

Cetetherm zastrzega sobie prawo do zmiany specyfikacji bez wcześniejszego powiadomienia.

Consensus Sp. z o.o.
ul. Toszecka 99, 44-117 Gliwice, Polska
biuro@consensus.com.pl

Cetetherm AB
Fridhemsvägen 15 - 372 38 Ronneby – Sweden
Tel: +46 457 755 92 info.nordic@cetetherm.com